ENBA TQS

ÜRÜN KATALOĞU · 2026
38.72°K · 35.49°D

PANEL MOBİLYADA

akıllı üretim *gücü.*

CNC nesting, kenar bantlama, delik ve ebatlama makinelerinin satışı; **Enba Design garantisi** altında kurulum ve teknik servis. Kayseri'den Türkiye'nin dört bir yanına.

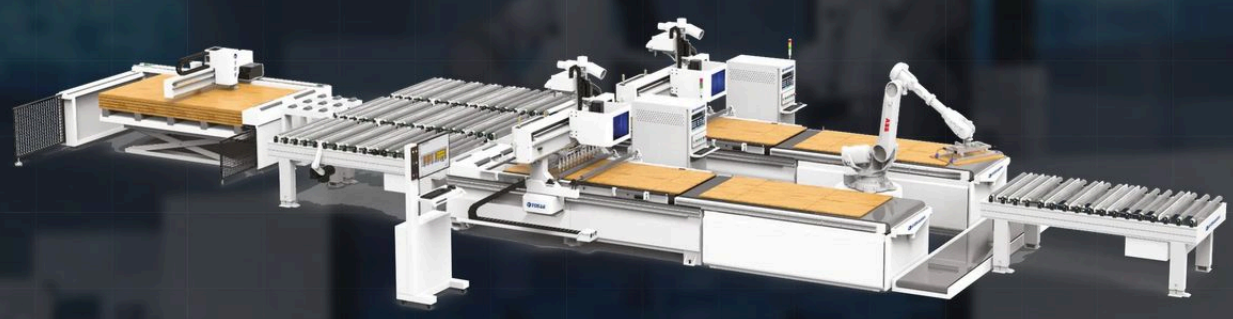

L 14.900 mm

TN-2409L Line-2 AKILLI 1-2-2 CNC YERLEŞİM MERKEZİ

01	02	03	04	05
CNC Nesting	**Kenar Bantlama**	**CNC Delik**	**Panel Ebatlama**	**Hat Delik**
3 model	4 model	6 model	3 model	7 model

FUARA ÖZEL KATALOG

WOODTECH 2026

22–25 Ekim 2026 · Tüyap Fuar ve Kongre Merkezi, İstanbul

SALON **12**

STANT **1205A**

SATIŞ · KURULUM · TEKNİK SERVİS

enbatqs.com

WOODTECH 2026 · 22–25 EKİM 2026

WOODTECH 2026'da buluşalım.

Makine seçimi, hat yerleşimi ve fiyat teklifi için sizi standımıza bekliyoruz. Fuar boyunca ekibimizle birebir görüşebilir, üretiminize uygun çözümü birlikte planlayabilirsiniz.

DAVETİYE

FUARA ÖZEL KATALOG

WOODTECH 2026

Tüyap Fuar ve Kongre Merkezi, İstanbul

TARİH	ZİYARET SAATLERİ	SALON	STANT
22–25 Ekim 2026	22–24 Ekim 10.00–18.00 25 Ekim 10.00–17.00	12	1205A

Görüşme ayarlayın

Karekodu okutun, WhatsApp'tan yazın.

STANDIMIZDA KONUŞALIM

Makine seçimi

Üretim hacminize ve parça çeşitliliğinize uygun seri ve modeli birlikte belirleyelim.

Hat yerleşimi

Klasik hat ya da nesting hücresi; atölyenize göre yerleşim ve akış planı.

Fiyat ve teslim

Seçtiğiniz makine için fiyat teklifi ve teslim bilgisi.

Kurulum ve servis

Enba Design garantisi kapsamında kurulum, bakım ve teknik servis.

ÜRÜN YELPAZESİ



01
CNC Nesting
3 model



02
Kenar Bantlama
4 model



03
CNC Delik
6 model



04
Panel Ebatlama
3 model



05
Hat Delik
7 model

WHATSAPP

Fuar görüşmesi ayarlayın

+90 532 422 43 73

TELEFON

+90 532 422 43 73

+90 532 130 58 64

YOL TARİFİ

Fuar alanına yol tarifi

Tüyap Fuar ve Kongre Merkezi, İstanbul

HAKKIMIZDA

Makine satan değil, üretiminize ortak olan bir ekip.



ÜRETİM TESİSİ · AKILLI ÜRETİM GÜCÜ

TQS TÜRKİYE, makine sektöründe faaliyet gösteren yenilikçi ve çözüm odaklı bir firmadır. Yerli ve yabancı menşeli ağaç işleme makinelerinin satışını ve Enba Design garantisi dahilinde teknik servis hizmetlerini bir arada sunar.

Geniş ürün portföyümüz ve alanında uzman teknik ekibimizle yalnızca ürün tedariği değil; güçlü bir servis ve bakım desteğiyle müşterilerimizin üretim süreçlerine kesintisiz katkı sağlamayı taahhüt ediyoruz. Amacımız işletmelerin verimliliğini artırmak ve duruş sürelerini en aza indirmek.

Teknik ekibimiz sektörün dinamiklerini ve teknolojik yenilikleri yakından takip ederek her zaman en uygun çözümü üretmeyi hedefler. Müşterilerimizin ihtiyaçlarını doğru analiz ederek en kaliteli hizmeti sunmak ve sektörde güvenilir bir çözüm ortağı olarak öne çıkmak misyonumuzdur.

25	60+	25+	12+
Yıllık tecrübe ve güven	Patentli teknoloji	Kalite yönetim sistemi sertifikası	EU CE sertifikası

DEĞERLERİMİZ

D/01

Dürüstlük

Tüm ilişkilerimizde şeffaf, açık ve samimi bir iletişimi ilke ediniriz. Doğru bilgi sunar, güvene dayalı uzun soluklu iş birlikleri kurarız.

M/02

Mükemmeliyet

Ürün kalitemizden teknik destek süreçlerimize kadar her aşamada en yüksek standartları hedefler, sürekli gelişim anlayışıyla fark yaratırız.

S/03

Sorumluluk

Ticari faaliyetlerimizi yürütürken toplumsal ve çevresel sorumluluklarımızı unutmaz, sürdürülebilir ve çevre dostu uygulamaları benimseriz.

ÜRÜN YELPAZESİ

Beş seri, tek çözüm ortağı.

İÇİNDEKİLER

– Fuar daveti 02
WOODTECH 2026 · Salon 12 · Stant 1205A

01 CNC Nesting Serisi 05
TN · CNCMAC · 3 model

03 CNC Delik Serisi 14
DRILLMAC · 6 model

05 Hat Delik Serisi 25
GOALMAC · DRILLMAC · TQS · 7 model

– Üretim vizyonu ve sertifikalar 34

– Referanslar 36

– Hakkımızda 03

02 Kenar Bantlama Serisi 09
EDGEMAC · 4 model

04 Panel Ebatlama Serisi 21
SAWMAC · 3 model

– Otomasyon hatları 33

– Satış sonrası servis 35

– İletişim 37

ÜRETİM AKIŞI

Ham levhadan montaja hazır parçaya.

Beş seri, panel mobilya üretiminin her adımını kapsar.

Klasik hat

3 İSTASYON

GİRİŞ
Ham levha



01 · SAWMAC
Ebatlama
Levhalar ön ya da arka yüklemeyle, hassas ölçüde ebatlanır.



02 · EDGEMAC
Kenar bantlama
Kenarlar PUR / EVA tutkalla bantlanır, tıraşlanır, parlatılır.



03 · DRILLMAC · GOALMAC
Delik
Altı yüzlü CNC delme ya da hat delik ile bağlantı delikleri açılır.

ÇIKIŞ
Montaja hazır parça

Nesting hücresi

TEK ADIMDA KESİM + DELİK

GİRİŞ
Ham levha



01 · TN · CNCMAC
CNC nesting
Kesim, kanal ve dikey delik tek tablada, tek adımda yapılır.



02 · EDGEMAC
Kenar bantlama
Nesting çıkışı parçaların kenarları bantlanır ve parlatılır.



03 · TQS · GOALMAC
Yan delik
Yan yüzey delikleri hat delik makinelerinde tamamlanır.

ÇIKIŞ
Montaja hazır parça

01 / 05

TN · CNCMAC

CNC Nesting *Serisi*

Esnek işleme ve toplu delik açma gereksinimlerini karşılar. Size en uygun çözümü ve ürünün en mükemmel halini sunar.

Akıllı yerleşim sistemi sayesinde yükleme/boşaltma, kesme, kanal açma ve tek yüzey delik işlemleri tek adımda, otomatik olarak gerçekleştirilir.

- Otomatik yükleme ve boşaltma
- Doğrusal takım değişimi
- 4 aşamalı işlem

BU SERİDEKİ MODELLER · 3

01		**TN-2409L Line-2**	Akıllı 1-2-2 CNC Yerleşim Merkezi	320 parça/saat 06
02		**N-300**	CNC Nesting İşleme Merkezi	4.100 mm 07
03		**N-200**	CNC Nesting İşleme Merkezi	3.100 mm 08

01 / TN · CNC NESTİNG SERİSİ

TN-2409L Line-2

Akıllı 1-2-2 CNC Yerleşim Merkezi

Doğrusal takım değiştirici

320 PARÇA/SAAT | ROBOTİK HAT

320 parça/saat
Üretim verimliliği

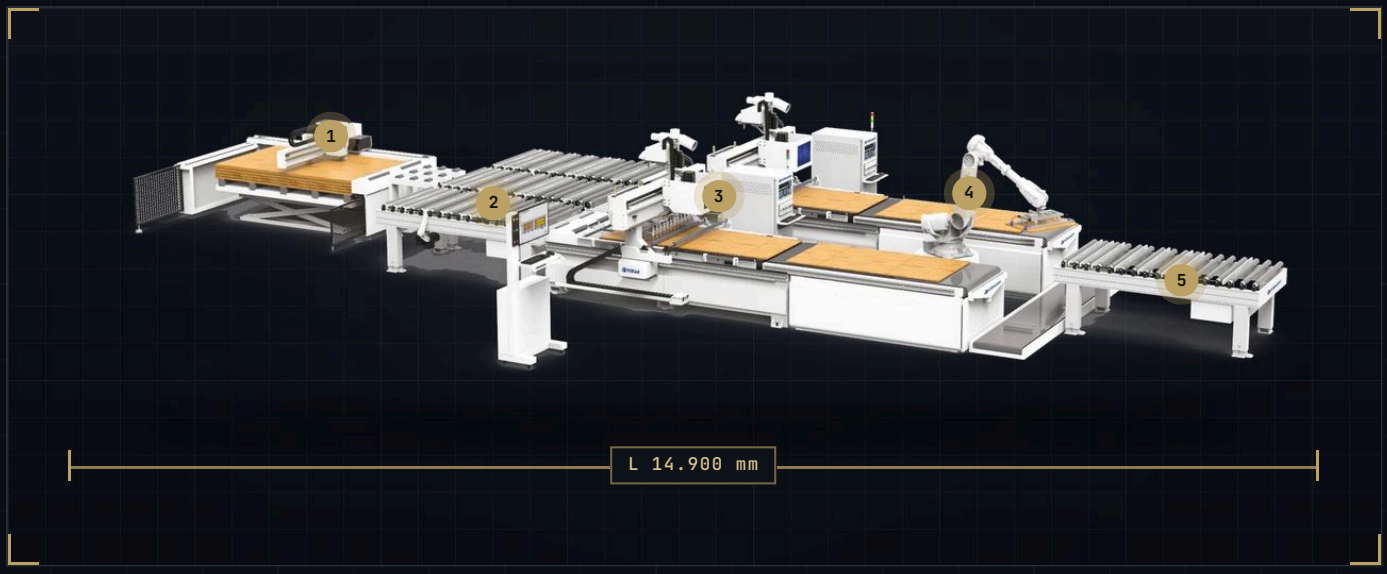

1 Otomatik etiketleme 2 Yükleme ve transfer 3 CNC işleme merkezleri 4 Robotik boşaltma 5 Çıkış konveyörü

Merkezi kontrol sistemi bağımsız Ar-Ge ile geliştirilmiştir; otomatik işlem sağlar, manuel müdahaleyi azaltır. RGV/bank ve diğer besleme yöntemleriyle mekanik kollu malzeme beslemesini destekler.

ÖNE ÇIKANLAR

- ✓ Yüksek verimlilik: 320 parça/saat
- ✓ Otomatik yükleme ve boşaltma
- ✓ Doğrusal takım değişimi
- ✓ Kesme, kanal açma ve tek yüzey delik tek adımda

ÖZET

KAPASİTE	280–300 parça/saat
TOPLAM GÜÇ	75,5 kW
KAPLADIĞI ALAN	81 m²

TEKNİK ÖZELLİKLER

Toplam uzunluk × genişlik	14.900 L × 5.375 W mm	Kapladığı alan	81 m²
Tabla ölçüsü	1.260 × 2.860 mm	Maks. işleme ölçüsü	1.200 × 2.800 mm
Toplam ekipman gücü	75,5 kW	Ortalama üretim kapasitesi	280–300 parça/saat

DETAYLAR



Alternatif yerleşim: robotsuz, iki merkezli kompakt hat.

TEKLİF · WOODTECH 2026

Bu makine için WhatsApp'tan teklif isteyin

WhatsApp | Sitede incele ↗

01 / CNCMAC · CNC NESTİNG SERİSİ

N-300

CNC Nesting İşleme Merkezi

Otomatik takım değiştirmeli

4.100 MM TABLA | 12 KW

4.100 mm
Maks. işleme boyu

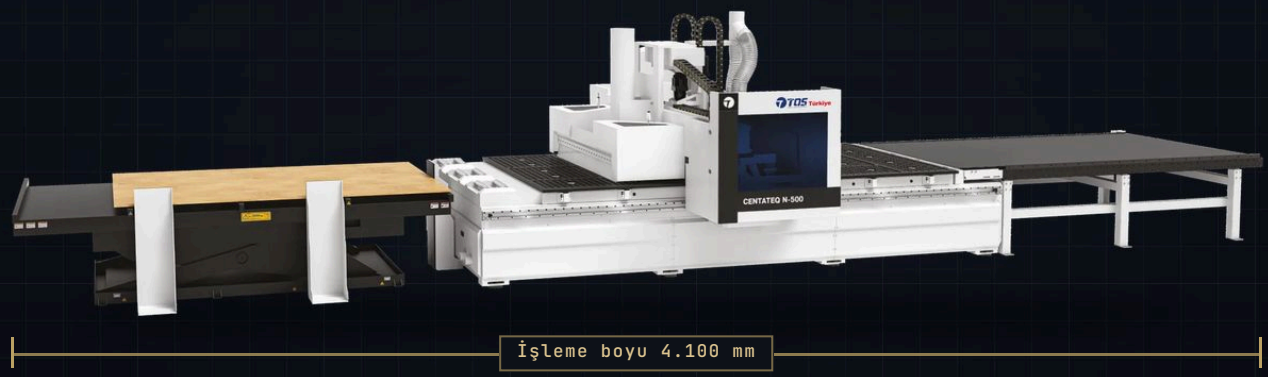

İşleme boyu 4.100 mm

Kesim, dikey delme, kanal-zıvana ve gravür-frezeleme işlemlerini tek tablada birleştiren, 12 kW otomatik takım değiştirmeli iş milli nesting merkezi. Geniş tablası ile büyük ölçülü levhaları tek seferde işler.

ÖZET

İŞLEME ÖLÇÜSÜ	4.100 × 2.200 × 200 mm
İŞ MİLİ	12 kW · 24.000 dev/dk
KESME HIZI	15–20 m/dk

İŞLEMLER

01 Kesim | 02 Dikey delme | 03 Kanal & zıvana | 04 Gravür & frezeleme

TEKNİK ÖZELLİKLER

Maks. işleme ölçüsü	4.100 × 2.200 × 200 mm	Maks. boşta hareket hızı	80.000 mm/dk
Maks. kesme hızı	15.000–20.000 mm/dk	İş mili gücü	12 kW, otomatik takım değiştirmeli
İş mili devri	24.000 dev/dk	Vakum pompası gücü	2 × 7,5 kW

TEKLİF · WOODTECH 2026

Bu makine için WhatsApp'tan teklif isteyin

WhatsApp | Sitede incele ↗

01 / CNCMAC · CNC NESTİNG SERİSİ

N-200

CNC Nesting İşleme Merkezi

Otomatik takım değiştirmeli

3.100 MM TABLA | 12 KW

3.100 mm
Maks. işleme boyu



N-300 ile aynı güç ve hız değerlerine sahip, 3.100 mm işleme boyuyla daha kompakt atölyeler için nesting merkezi. Kesim, delme, kanal ve frezeleme tek makinede.

ÖZET

İŞLEME ÖLÇÜSÜ	3.100 × 2.200 × 200 mm
İŞ MİLİ	12 kW · 24.000 dev/dk
KESME HIZI	15–20 m/dk

İŞLEMLER

01 Kesim | 02 Dikey delme | 03 Kanal & zıvana | 04 Gravür & frezeleme

TEKNİK ÖZELLİKLER

Maks. işleme ölçüsü	3.100 × 2.200 × 200 mm	Maks. boşta hareket hızı	80.000 mm/dk
Maks. kesme hızı	15.000–20.000 mm/dk	İş mili gücü	12 kW, otomatik takım değiştirmeli
İş mili devri	24.000 dev/dk	Vakum pompası gücü	2 × 7,5 kW

TEKLİF · WOODTECH 2026

Bu makine için WhatsApp'tan teklif isteyin

WhatsApp | Sitede incele ↗



02 / 05

EDGEMAC

Kenar Bantlama *Serisi*

Modüler paneller için farklı kenar bantlama ihtiyaçlarını karşılar; daha verimli üretim, daha akıllı bantlama sunar.

TQS kenar bantlama makinası hassas ve yüksek verimlidir; müşterilere etkili kenar bantlama çözümleri sunar.

Lazer kenar bantlama | Dar parça kenar bantlama | Ağaç kapı kenar bantlama | Softforming kenar bantlama | Alüminyum kenar bantlama

BU SERİDEKİ MODELLER · 4

01		**S-380**	Paletli Akıllı Yüksek Hızlı Kenar Bantlama Makinesi	32 m/dk	10
02		**E-356**	Otomatik Kenar Bantlama Makinesi	23 m/dk	11
03		**E-538G**	Dar Panelli Kenar Bantlama Makinesi	40 mm	12
04		**S-338K**	Akıllı Yüksek Hızlı Kenar Bantlama Makinesi	32 m/dk	13

02 / EDGEMAC · KENAR BANTLAMA SERİSİ

S-380

Paletli Akıllı Yüksek Hızlı Kenar Bantlama Makinesi

Servo bant besleme

32 M/DK | PUR

32 m/dk
Maks. besleme hızı

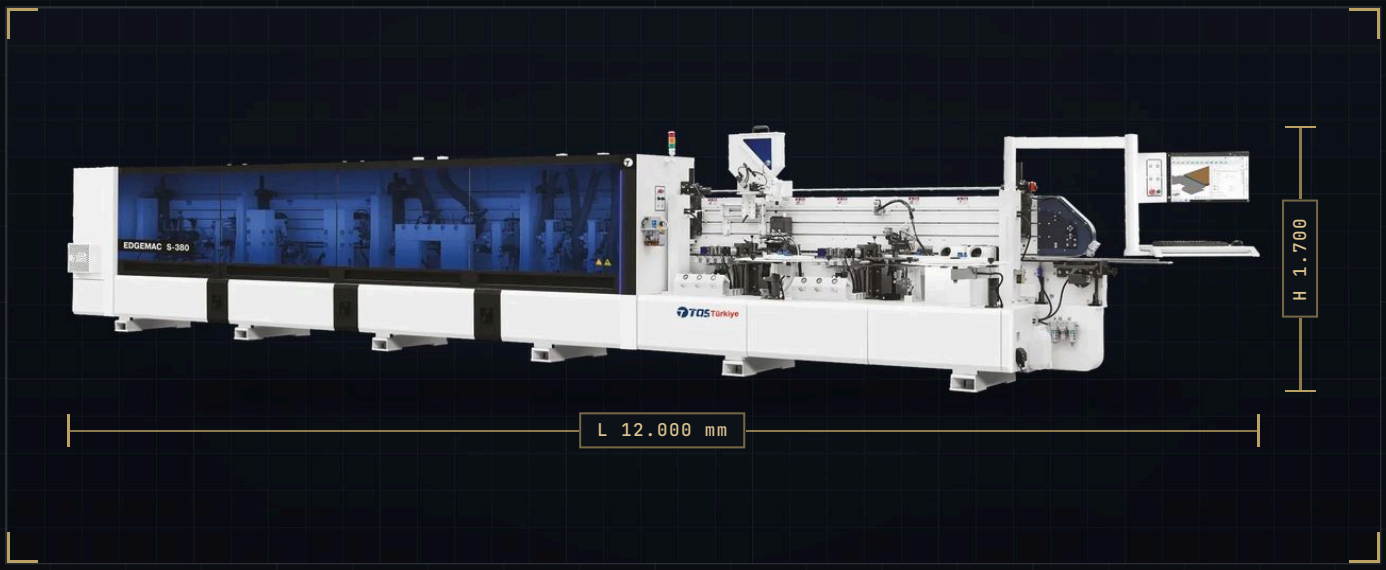

Paletli baskı sistemi ve servo bant beslemesiyle yüksek hızda, kararlı ve hassas kenar bantlama. Çelik kirişli kılavuz ray entegre yapısı uzun süreli doğruluk sağlar.

ÖNE ÇIKANLAR

- ✓ Çelik kirişli kılavuz ray entegre yapısı
- ✓ Servo bant besleme
- ✓ Ağır hizmet tipi paletli baskı kirişi
- ✓ PUR tutkal ünitesi

ÖZET

BESLEME HIZI	18–32 m/dk
BANT KALINLIĞI	0,4–3 mm
AĞIRLIK	6.200 kg

KENAR BANTLAMA SÜRECİ · 19 ADIM

01 Ayırıcı sıvı · 02 Ön freze · 03 Isıtma lambası 1 · 04 PUR tutkal · 05 Presleme 1 · 06 Isıtma lambası 2 · 07 Üst tutkallama · 08 Presleme 2 · 09 Kaba tıraşlama · 10 Hassas tıraşlama 1 · 11 Hassas tıraşlama 2 · 12 Pnömatik kazıma 1 · 13 Uç kesme · 14 4 takımlı köşe dönme · 15 Pnömatik kazıma 2 · 16 Düz kazıma · 17 Temizleme ünitesi · 18 Polisaj 1 · 19 Polisaj 2

TEKNİK ÖZELLİKLER

Makine ölçüsü	12.000 L × 850 W × 1.700 H mm	Toplam güç	23 kW
Besleme hızı	18–32 m/dk	Bant kalınlığı	0,4–3 mm
Bant genişliği	12–65 mm	Panel kalınlığı	10–60 mm
Panel uzunluğu	≥ 150 mm	Panel genişliği	≥ 60 mm
Giriş voltajı	380 V	Hava basıncı	≥ 0,6 MPa
Tabla yüksekliği	900 mm	Ağırlık	6.200 kg

TEKLİF · WOODTECH 2026

Bu makine için WhatsApp'tan teklif isteyin

WhatsApp | Sitede incele ↗

02 / EDGEMAC · KENAR BANTLAMA SERİSİ

E-356

Otomatik Kenar Bantlama Makinesi

PUR / EVA

23 M/DK | PUR / EVA

23 m/dk
Maks. besleme hızı



Kenar besleme hızı 16–23 m/dk. Kaba ve hassas törpüleme, çift hassas kazıma ve iki bıçaklı takipli törpüleme ile temiz, bitmiş kenar.

ÖNE ÇIKANLAR

- ✓ PUR ve EVA tutkal seçeneği
- ✓ Çift hassas kazıma
- ✓ İki bıçaklı takipli köşe dönme

ÖZET

BESLEME HIZI	16–23 m/dk
TOPLAM GÜÇ	19,68 kW
AĞIRLIK	≈ 4.250 kg

KENAR BANTLAMA SÜRECİ · 16 ADIM

01 Ayırıcı sıvı | 02 Ön freze | 03 EVA tutkal | 04 Presleme 1 | 05 Üst tutkallama | 06 Presleme 2 | 07 Kaba tıraşlama | 08 Hassas tıraşlama | 09 Pnömatik kazıma 1 | 10 Uç kesme | 11 Köşe dönme | 12 Pnömatik kazıma 2 | 13 Düz kazıma | 14 Temizleme ünitesi | 15 Polisaj 1 | 16 Polisaj 2

TEKNİK ÖZELLİKLER

Makine ölçüsü	8.500 L × 850 W × 1.700 H mm	Toplam güç	19,68 kW
Besleme hızı	16–23 m/dk	Bant kalınlığı	0,4–3 mm
Bant genişliği	12–65 mm	Panel kalınlığı	10–60 mm
Panel uzunluğu	≥ 150 mm	Panel genişliği	≥ 60 mm
Giriş voltajı	380 V	Hava basıncı	≥ 0,6 MPa
Tabla yüksekliği	900 mm	Ağırlık	≈ 4.250 kg

TEKLİF · WOODTECH 2026

Bu makine için WhatsApp'tan teklif isteyin

WhatsApp | Sitede incele ↗

02 / EDGEMAC · KENAR BANTLAMA SERİSİ

E-538G

Dar Panelli Kenar Bantlama Makinesi

PUR / EVA

23 M/DK | 40 MM DAR PANEL

40 mm
Min. panel genişliği



Dar parçalarda bile kararlı besleme: 40 mm genişliğe kadar paneller bantlanır. Kaba ve hassas törpüleme, çift hassas kazıma, iki bıçaklı takipli törpüleme.

ÖNE ÇIKANLAR

- ✓ 40 mm'ye kadar dar panel
- ✓ PUR ve EVA tutkal seçeneği
- ✓ Isıtma lambalı çift tutkallama

ÖZET

BESLEME HIZI	16–23 m/dk
PANEL GENİŞLİĞİ	≥ 40 mm
AĞIRLIK	≈ 4.500 kg

KENAR BANTLAMA SÜRECİ · 17 ADIM

01 Ayırıcı sıvı | 02 Ön freze | 03 Isıtma lambası 1 | 04 PUR tutkal | 05 Presleme 1 | 06 Isıtma lambası 2 | 07 Üst tutkallama | 08 Presleme 2 | 09 Kaba tıraşlama | 10 Hassas tıraşlama | 11 Pnömatik kazıma | 12 Uç kesme | 13 Köşe dönme | 14 Düz kazıma | 15 Temizleme ünitesi | 16 Polisaj 1 | 17 Polisaj 2

TEKNİK ÖZELLİKLER

Makine ölçüsü	10.500 L × 850 W × 1.700 H mm	Toplam güç	20,5 kW
Besleme hızı	16–23 m/dk	Bant kalınlığı	0,4–3 mm
Bant genişliği	12–65 mm	Panel kalınlığı	10–60 mm (40 mm dar parçada ≤ 20 mm)
Panel uzunluğu	≥ 120 mm (takip kapalı) · ≥ 200 mm (takip açık)	Panel genişliği	≥ 40 mm
Giriş voltajı	380 V	Hava basıncı	≥ 0,6 MPa
Tabla yüksekliği	900 mm	Ağırlık	≈ 4.500 kg

TEKLİF · WOODTECH 2026

Bu makine için WhatsApp'tan teklif isteyin

WhatsApp | Sitede incele ↗

02 / EDGEMAC · KENAR BANTLAMA SERİSİ

S-338K

Akıllı Yüksek Hızlı Kenar Bantlama Makinesi

PUR

32 M/DK | PUR

32 m/dk
Maks. besleme hızı



Kompakt gövdede yüksek hız: 18–32 m/dk besleme, PUR tutkallama ve köşe dönmeden polisaja kadar tam donanımlı bantlama süreci.

ÖNE ÇIKANLAR

- ✓ 18–32 m/dk besleme
- ✓ PUR tutkallama
- ✓ Köşe dönme ve pnömatik kazıma

ÖZET

BESLEME HIZI	18–32 m/dk
TOPLAM GÜÇ	20,42 kW
AĞIRLIK	4.200 kg

KENAR BANTLAMA SÜRECİ · 12 ADIM

01 Ayırıcı sıvı | 02 Ön freze | 03 PUR tutkal | 04 Presleme | 05 Uç kesme | 06 Kaba tıraşlama | 07 Hassas tıraşlama | 08 Köşe dönme | 09 Pnömatik kazıma | 10 Düz kazıma | 11 Temizleme ünitesi | 12 Polisaj

TEKNİK ÖZELLİKLER

Makine ölçüsü	8.085 L × 750 W × 1.700 H mm	Toplam güç	20,42 kW
Besleme hızı	18–32 m/dk	Bant kalınlığı	0,4–3 mm
Bant genişliği	12–65 mm	Panel kalınlığı	10–60 mm
Panel uzunluğu	≥ 150 mm	Panel genişliği	≥ 50 mm
Giriş voltajı	380 V	Hava basıncı	≥ 0,6 MPa
Tabla yüksekliği	900 mm	Ağırlık	4.200 kg

TEKLİF · WOODTECH 2026

Bu makine için WhatsApp'tan teklif isteyin

WhatsApp | Sitede incele ↗



03 / 05

DRILLMAC

CNC Delik *Serisi*

Yüksek teknolojili haberleşme sistemi ile otomatik delme bölümünü optimize eder; akıllı ve yüksek hassasiyetli delme işlemleri sunar.

Yılların özenli Ar-Ge çalışması sayesinde esnek üretim ve stabil, güvenilir delme, kanal açma ve frezeleme performansı sunulmaktadır.

Çift konumlu | Çift delme ünitesi | Otomatik takım değişimi | 45° açıyla işleme

BU SERİDEKİ MODELLER · 6

01		**H-812KSA**	CNC Altı Yüzlü Delme ve Frezeleme İşleme Merkezi	102 bıçak	15
02		**H-812KS**	CNC Altı Yüzlü Delme ve Frezeleme İşleme Merkezi	102 bıçak	16
03		**H-612KSR**	CNC Altı Yüzlü Delme ve Frezeleme İşleme Merkezi	%30	17
04		**H-612KZH**	CNC Altı Yüzlü Delme ve Frezeleme İşleme Merkezi	5.000 mm	18
05		**H-612K / KJ / KZ**	CNC Altı Yüzlü Delme ve Frezeleme İşleme Merkezi	3 versiyon	19
06		**H-612MJ / F**	CNC Altı Yüzlü Delme ve Frezeleme İşleme Merkezi	9-60 mm	20

03 / DRILLMAC · CNC DELİK SERİSİ

H-812KSA

CNC Altı Yüzlü Delme ve Frezeleme İşleme Merkezi

Çift istasyon · çift tabla

102 BIÇAKLI | ÇİFT İSTASYON

102 bıçak
Toplam delme takımı



Makine, çift istasyon ve çift tablalı işlemleri eş zamanlı olarak yapabilir; bağımsız veya koordineli çalışmaya uygundur. Birden fazla ekran ve iki bağımsız kontrol sistemi ile iki kanalı destekler.

ÖNE ÇIKANLAR

- ✓ Çift istasyonda eş zamanlı işleme
- ✓ İki bağımsız kontrol sistemi
- ✓ 48 üst + 18 alt dikey, 32 yatay matkap

ÖZET

TOPLAM GÜÇ	62,5 kW
PANEL UZUNLUĞU	250–2.800 mm
AĞIRLIK	6.900 kg

TEKNİK ÖZELLİKLER

Makine ölçüsü	7.100 L × 4.927 W × 2.200 H mm	Toplam güç	62,5 kW
Üst dikey matkap	48	Alt dikey matkap	18
Yatay matkap	32	İş mili motoru	4
Panel uzunluğu	250–2.800 mm	Panel genişliği	Sol 50–1.220 · Sağ 50–650 · Tek 1.220 mm
Panel kalınlığı	9–50 mm	Giriş voltajı	380 V / 50 Hz
Çalışma basıncı	0,7–0,8 MPa	Ağırlık	6.900 kg

DETAYLAR



102 bıçaklı delme grubu yerleşimi.

TEKLİF · WOODTECH 2026

Bu makine için WhatsApp'tan teklif isteyin

WhatsApp | Sitede incele ↗

03 / DRILLMAC · CNC DELİK SERİSİ

H-812KS

CNC Altı Yüzlü Delme ve Frezeleme İşleme Merkezi

Çift istasyon

102 BIÇAKLI | SERVO TAKIM DEĞİŞİMİ (OPS.)

102 bıçak
Toplam delme takımı



Makine, çift istasyon ve çift tablalı işlemleri eş zamanlı olarak yapabilir; bağımsız veya koordineli çalışmaya uygundur. Birden fazla ekran ve iki bağımsız kontrol sistemi ile iki kanalı destekler. Opsiyonel olarak yüksek hassasiyetli servo takım değişimi ve hassas takım seti ile donatılır; 4 veya 8 takım kapasitesi ve SDE yiv/freze tipleriyle gizli parçalar, kapı ve duvar dolabı üretiminin tüm gereksinimlerini karşılar.

ÖZET

TOPLAM GÜÇ	52 kW
PANEL UZUNLUĞU	250–2.800 mm
AĞIRLIK	6.000 kg

ÖNE ÇIKANLAR

- ✓ Çift istasyon, iki kanal
- ✓ 4 veya 8 takımlı servo magazin (opsiyonel)
- ✓ 56 ve 102 bıçaklı delme grubu seçenekleri

TEKNİK ÖZELLİKLER

Makine ölçüsü	5.290 L × 4.927 W × 2.200 H mm	Toplam güç	52 kW
Üst dikey matkap	48	Alt dikey matkap	18
Yatay matkap	32	İş mili motoru	4
Panel uzunluğu	250–2.800 mm	Panel genişliği	Sol 50–1.220 · Sağ 50–650 · Tek 1.220 mm
Panel kalınlığı	9–50 mm	Giriş voltajı	380 V / 50 Hz
Çalışma basıncı	0,7–0,8 MPa	Ağırlık	6.000 kg

DETAYLAR


Opsiyonel: yüksek hassasiyetli servo takım değişimi ve hassas takım seti.


Opsiyonel takım magazininin yerleşimi.


56 bıçaklı delme grubu.


102 bıçaklı delme grubu.

TEKLİF · WOODTECH 2026

Bu makine için WhatsApp'tan teklif isteyin

WhatsApp | Sitede incele ↗

03 / DRILLMAC · CNC DELİK SERİSİ

H-612KSR

CNC Altı Yüzlü Delme ve Frezeleme İşleme Merkezi

Zıplamalı delme sistemi

%30 DAHA VERİMLİ | SERVO 4 TAKIM

%30 Daha yüksek delme verimliliği



Zıplamalı delme sistemi sayesinde delme verimliliği %30 artırılmıştır. Çift delme paketi, çapraz frezeleme, otomatik takım değişimi ve servo dört takım magazini ile donatılmıştır.

ÖNE ÇIKANLAR

- ✓ Zıplamalı delme: %30 verim artışı
- ✓ Çift delme paketi, çapraz frezeleme
- ✓ Döner yan frezeleme: aynı anda 4 takım

ÖZET

TOPLAM GÜÇ	32,1 kW
MATKAP	24 + 9 dikey · 16 yatay
AĞIRLIK	4.200 kg

TEKNİK ÖZELLİKLER

Makine ölçüsü	5.050 L × 2.790 W × 2.200 H mm	Toplam güç	32,1 kW
Üst dikey matkap	24	Alt dikey matkap	9
Yatay matkap	16	İş mili motoru	3
Döner yan frezeleme	4	Takım magazini kapasitesi	4
Panel uzunluğu	Maks. 2.800 · min. 150 (yan frezeleme olmadan) / 400 mm (yan frezeleme ile)	Panel genişliği	Min. 35 (yan frezeleme olmadan) / 50 mm (yan frezeleme ile) · 35–50 mm'de L ≤ 1.000
Giriş voltajı	380 V / 50 Hz	Çalışma basıncı	0,7–0,8 MPa
Ağırlık	4.200 kg		

DETAYLAR



Servo takım haznesi: 4 takım kapasiteli.



Döner yan frezeleme: aynı anda 4 takımı çalıştırabilir.

TEKLİF · WOODTECH 2026

Bu makine için WhatsApp'tan teklif isteyin

WhatsApp | Sitede incele ↗

03 / DRILLMAC · CNC DELİK SERİSİ

H-612KZH

CNC Altı Yüzlü Delme ve Frezeleme İşleme Merkezi

Çapraz yan freze kafası

5.000 MM PANEL | YAN FREZE KAFASI

5.000 mm
Maks. panel uzunluğu



Otomatik takım değişimli mil ve servo dört takımlı depo ile bağımsız mil ve çapraz yan freze kafası bir arada. Tek bir makine ile farklı üretim süreçleri kolayca yönetilir; mobilya özelleştirme için temel bir çözüm sunar.

ÖNE ÇIKANLAR

- 5.000 mm'ye kadar panel boyu
- Bağımsız mil ve çapraz yan freze kafası
- Servo dört takımlı depo

ÖZET

TOPLAM GÜÇ	31,6 kW
PANEL KALINLIĞI	9–50 mm
AĞIRLIK	3.750 kg

TEKNİK ÖZELLİKLER

Makine ölçüsü	5.050 L × 2.790 W × 2.200 H mm	Toplam güç	31,6 kW
Üst dikey matkap	12	Alt dikey matkap	9
Yatay matkap	8	İş mili motoru	3
Döner yan frezeleme	4	Takım magazini kapasitesi	4
Panel uzunluğu	Maks. 5.000 · min. 150 (yan frezeleme hariç) / 400 mm (yan frezeleme ile)	Panel genişliği	Min. 35 / 50 mm (yan frezeleme ile) · maks. 1.200 / 850 mm (yan frezeleme ile)
Panel kalınlığı	9–50 mm	Giriş voltajı	380 V / 50 Hz
Çalışma basıncı	0,7–0,8 MPa	Ağırlık	3.750 kg

DETAYLAR

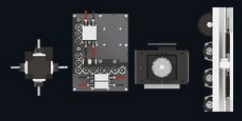

H-612KZH delme gruplarının yerleşim şeması.



Döner yan frezeleme: aynı anda 4 takımı çalıştırabilir.

TEKLİF · WOODTECH 2026

Bu makine için WhatsApp'tan teklif isteyin

WhatsApp | Sitede incele ↗

03 / DRILLMAC · CNC DELİK SERİSİ

H-612K / KJ / KZ

CNC Altı Yüzlü Delme ve Frezeleme İşleme Merkezi

Üç versiyon

K · KJ · KZ | KANAL TESTERELİ

3 versiyon
K·KJ·KZ



Altı yüzlü delme, çift taraflı kanal açma ve frezeleme işlemlerini tek makinede sunar. Yeni nesil güncelleme ile işleme yolları akıllı şekilde optimize edilerek verimlilik artırılmıştır.

ÖNE ÇIKANLAR

- ✓ Altı yüzlü delme tek makinede
- ✓ Çift taraflı kanal açma
- ✓ İşleme yollarının akıllı optimizasyonu

ÖZET

TOPLAM GÜÇ	19,7–25,7 kW
PANEL UZUNLUĞU	70–2.800 mm
AĞIRLIK	3.500–3.650 kg

TEKNİK ÖZELLİKLER

Makine ölçüsü	5.050 L × 2.790 W × 2.200 H mm	Toplam güç	19,7 kW (K) · 20,05 kW (KJ) · 25,7 kW (KZ)
Üst dikey matkap	12	Alt dikey matkap	9
Yatay matkap	8	İş mili motoru	2
Takım magazini kapasitesi	4	Kanal testeresi	1
Panel uzunluğu	70–2.800 mm	Panel genişliği	35–1.200 mm (35–50 mm'de L ≤ 1.000)
Panel kalınlığı	9–50 mm	Giriş voltajı	380 V / 50 Hz
Çalışma basıncı	≥ 0,7–0,8 MPa	Ağırlık	3.500 kg (K) · 3.510 kg (KJ) · 3.650 kg (KZ)

DETAYLAR



H-612K delme gruplarının yerleşim şeması.

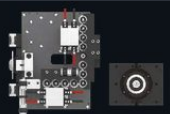

H-612KJ delme gruplarının yerleşim şeması.

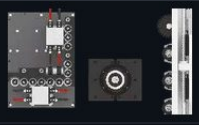

Delme grubu ve yan freze düzeni.

TEKLİF · WOODTECH 2026

Bu makine için WhatsApp'tan teklif isteyin

WhatsApp | Sitede incele ↗

03 / DRILLMAC · CNC DELİK SERİSİ

H-612MJ / F

CNC Altı Yüzlü Delme ve Frezeleme İşleme Merkezi

Kompakt

9-60 MM PANEL

9–60 mm
Panel kalınlığı



Akıllı üretim gereksinimlerinize yanıt veren, birinci sınıf altı yüzlü delme teknolojisi. 60 mm'ye kadar panel kalınlığında kompakt ve güvenilir çözüm.

ÖNE ÇIKANLAR

- ✓ Altı yüzlü delme
- ✓ 60 mm'ye kadar panel kalınlığı
- ✓ Kompakt gövde

ÖZET

TOPLAM GÜÇ	19,7 kW
PANEL UZUNLUĞU	70–2.800 mm
AĞIRLIK	3.500 kg

TEKNİK ÖZELLİKLER

Makine ölçüsü	5.050 L × 2.790 W × 2.200 H mm	Toplam güç	19,7 kW
Üst dikey matkap	12	Alt dikey matkap	9
Yatay matkap	8	İş mili motoru	2
Panel uzunluğu	70–2.800 mm	Panel genişliği	35–1.200 mm (35–50 mm'de L ≤ 1.000)
Panel kalınlığı	9–60 mm	Giriş voltajı	380 V / 50 Hz
Çalışma basıncı	≥ 0,7–0,8 MPa	Ağırlık	3.500 kg

DETAYLAR

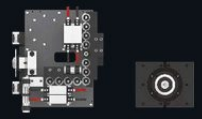

H-612MJ delme gruplarının yerleşim şeması.

TEKLİF · WOODTECH 2026

Bu makine için WhatsApp'tan teklif isteyin

WhatsApp | Sitede incele ↗



04 / 05

SAWMAC

Panel Ebatlama *Serisi*

Mühendislik mobilyaları için malzeme kesim ve işleme operasyonlarında standartlaştırma ve seri üretim uygulamalarına uygundur.

Seri üretimde yüksek hassasiyet ve verimlilik sunan, ultra stabil büyük ölçekli kesim makineleri.

Yüksek kapasiteli ön yükleme | Yüksek kapasiteli arka yükleme | Sürgülü panel testere

BU SERİDEKİ MODELLER · 3

01		**S-380**	Panel Ebatlama Makinesi · Arkadan yüklemeli	3.800 mm	22
02		**S-330**	Panel Ebatlama Makinesi · Arkadan yüklemeli	3.300 mm	23
03		**S-330**	Panel Ebatlama Makinesi · Standart	3.300 mm	24

04 / SAWMAC · PANEL EBATLAMA SERİSİ

S-380

Panel Ebatlama Makinesi

Arkadan yüklemeli · Arkadan yüklemeli

3.800 MM KESİM | ARKADAN YÜKLEME

3.800 mm
Kesim boyu



Panel ahşapta hassas ölçülü kesimler sunar; yüksek güç, doğruluk ve esneklikle mobilya işletmelerinin testere ihtiyaçlarını karşılar. Arkadan yüklemeli kaldırma platformu ile seri üretimde kesintisiz besleme.

ÖNE ÇIKANLAR

- ✓ 18,5 kW ana testere + 2,2 kW çizici
- ✓ Servo kontrollü testere arabası
- ✓ Konumlandırma doğruluğu ±0,1 mm

ÖZET

TOPLAM GÜÇ	36 kW
KESİM HIZI	100 m/dk
KESİM YÜKSEKLİĞİ	100 mm (ops. 200)

TEKNİK ÖZELLİKLER

Makine ölçüsü	6.200 L × 10.050 W × 2.000 H mm	Kaldırma platformu ölçüsü	5.720 L × 2.200 W × 1.200 H mm
Toplam güç	36 kW	Kesim boyu	3.800 mm
Maks. kesim yüksekliği	100 mm (opsiyonel 200 mm)	Yatay kesimde min. parça	5 mm
Dikey kesimde min. parça	40 mm	Ana testere çapı	Ø360–400 mm
Çizici testere çapı	Ø200 mm	Testere arabası ileri hızı	100 m/dk (ayarlanabilir)
Testere arabası dönüş hızı	120 m/dk (ayarlanabilir)	Otomatik besleme hızı	100 m/dk
Ana testere gücü	18,5 kW	Çizici testere gücü	2,2 kW
Testere arabası motoru	1,8 kW servo	Besleme konumlama motoru	1,8 kW servo

DETAYLAR



18,5 kW'lık büyük testere ve 2,2 kW'lık çizici testere kenar kırılmalarını ve çatlamaları önler; büyük testere...



Özel tasarlanmış askı yapısı ve servo kontrollü testere arabası: maks. kesme hızı 100 m/dk, maks. dönüş hızı 120...

TEKLİF · WOODTECH 2026

Bu makine için WhatsApp'tan teklif isteyin

WhatsApp | Sitede incele ↗

04 / SAWMAC · PANEL EBATLAMA SERİSİ

S-330

Panel Ebatlama Makinesi

Arkadan yüklemeli · Arkadan yüklemeli

3.300 MM KESİM | ARKADAN YÜKLEME

3.300 mm
Kesim boyu



Arkadan yüklemeli platformla 3.300 mm kesim boyu. Panel ahşapta hassas ölçülü kesimler; yüksek güç, doğruluk ve esneklik.

ÖNE ÇIKANLAR

- Arkadan yüklemeli kaldırma platformu
- 18,5 kW ana testere + 2,2 kW çizici
- Konumlandırma doğruluğu ±0,1 mm

ÖZET

TOPLAM GÜÇ	36 kW
KESİM HIZI	100 m/dk
KESİM YÜKSEKLİĞİ	100 mm (ops. 200)

TEKNİK ÖZELLİKLER

Makine ölçüsü	5.800 L × 9.550 W × 2.000 H mm	Kaldırma platformu ölçüsü	5.720 L × 2.200 W × 1.200 H mm
Toplam güç	36 kW	Kesim boyu	3.300 mm
Maks. kesim yüksekliği	100 mm (opsiyonel 200 mm)	Yatay kesimde min. parça	5 mm
Dikey kesimde min. parça	40 mm	Ana testere çapı	Ø360–400 mm
Çizici testere çapı	Ø200 mm	Testere arabası ileri hızı	100 m/dk (ayarlanabilir)
Testere arabası dönüş hızı	120 m/dk (ayarlanabilir)	Otomatik besleme hızı	100 m/dk
Ana testere gücü	18,5 kW	Çizici testere gücü	2,2 kW
Testere arabası motoru	1,8 kW servo	Besleme konumlama motoru	1,8 kW servo

DETAYLAR



18,5 kW'lık büyük testere ve 2,2 kW'lık çizici testere kenar kırılmalarını ve çatlamaları önler; büyük testere...



14 set çift parmaklı mekanik kelepçe, servo kontrollü tutucu ve yüksek hassasiyetli redüktör. Konumlandırm...

TEKLİF · WOODTECH 2026

Bu makine için WhatsApp'tan teklif isteyin

WhatsApp | Sitede incele ↗

04 / SAWMAC · PANEL EBATLAMA SERİSİ

S-330

Panel Ebatlama Makinesi

Standart yükleme · Standart

3.300 MM KESİM

3.300 mm
Kesim boyu



Kompakt yerleşimli panel ebatlama: 3.300 mm kesim boyu, Ø400–450 mm ana testere ve servo kontrollü besleme ile seri üretimde hassas ve hızlı kesim.

ÖNE ÇIKANLAR

- ✓ Ø400–450 mm ana testere
- ✓ Servo kontrollü besleme
- ✓ Konumlandırma doğruluğu ±0,1 mm

ÖZET

TOPLAM GÜÇ	30,5 kW
KESİM HIZI	100 m/dk
KESİM YÜKSEKLİĞİ	100 mm (ops. 200)

TEKNİK ÖZELLİKLER

Makine ölçüsü	5.600 L × 6.800 W × 1.900 H mm	Toplam güç	30,5 kW
Kesim boyu	3.300 mm	Maks. kesim yüksekliği	100 mm (opsiyonel 200 mm)
Ana testere çapı	Ø400–450 mm	Çizici testere çapı	Ø200 mm
Testere arabası ileri hızı	100 m/dk (ayarlanabilir)	Testere arabası dönüş hızı	120 m/dk (ayarlanabilir)
Otomatik besleme hızı	100 m/dk	Ana testere gücü	18,5 kW
Çizici testere gücü	2,2 kW	Testere arabası motoru	1,8 kW servo
Besleme konumlama motoru	1,8 kW servo		

DETAYLAR



18,5 kW'lık büyük testere ve 2,2 kW'lık çizici testere kenar kırılmalarını ve çatlamaları önler; büyük testere...



14 set çift parmaklı mekanik kelepçe, servo kontrollü tutucu ve yüksek hassasiyetli redüktör. Konumlandırm...

TEKLİF · WOODTECH 2026

Bu makine için WhatsApp'tan teklif isteyin

WhatsApp | Sitede incele ↗

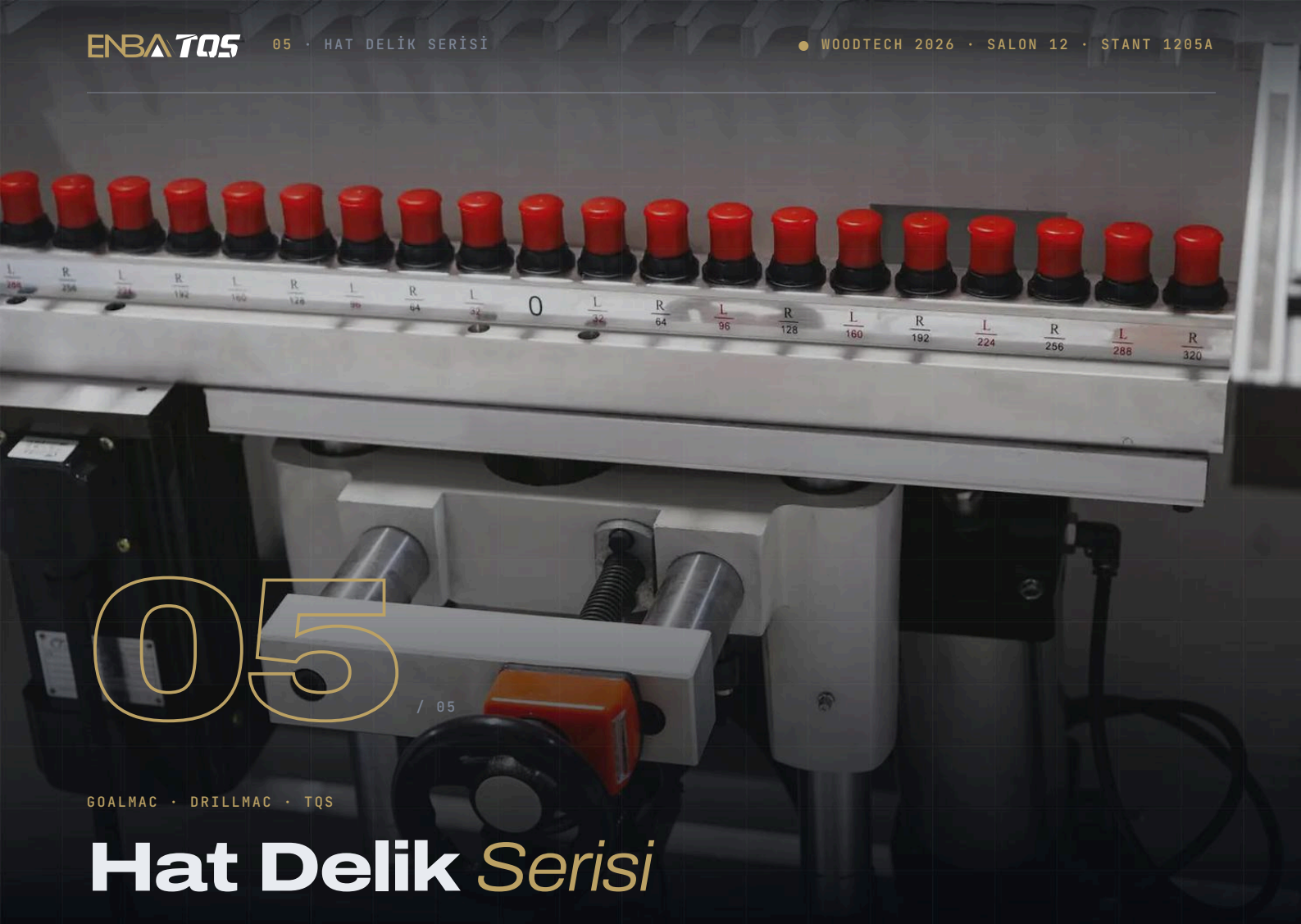

05 / 05

GOALMAC · DRILLMAC · TQS

Hat Delik *Serisi*

Çok yönlü delme, kesme ve yiv açma fonksiyonlarını entegre eden otomatik ekipman; akıllı tarama ve otomatik konumlandırma ile panel mobilya işleme verimliliğini ve doğruluğunu önemli ölçüde artırır.

Hassas lineer kılavuz ve ısıl işlem görmüş çelik makine gövdesi ile uzun süreli stabilite ve dayanıklılık sağlar. Delme işlemleri için ideal bir araçtır.

CNC sıralı delme | Otomatik sıralı delme | Ağaç delme makinesi

BU SERİDEKİ MODELLER · 7

01		**C-600**	Süper Akıllı Delme Makinesi	100 mil	26
02		**C-1000**	Süper Akıllı Delme Makinesi		27
03		**C-9462AP**	Otomatik Beslemeli Dört Taraflı On İki Takımlı Delme Makinesi	264 mil	28
04		**C-610AP**	CNC Altı Takımlı Delme Makinesi	132 mil	29
05		**TQS-610AM**	Yüksek Hızlı Altı Takımlı Delme Makinesi	40 parça/dk	30
06		**TQS-508AM / 505AM**	Yüksek Hızlı Beş Takımlı Delme Makinesi	110 mil	31
07		**TQS-406AM / 405AM**	Yüksek Hızlı Dört Takımlı Delme Makinesi	88 mil	32

05 / GOALMAC · HAT DELİK SERİSİ

C-600

Süper Akıllı Delme Makinesi

Tam otomatik CNC hat delik

100 MATKAP MİLİ | 90 M/DK

100 mil
Matkap mili sayısı

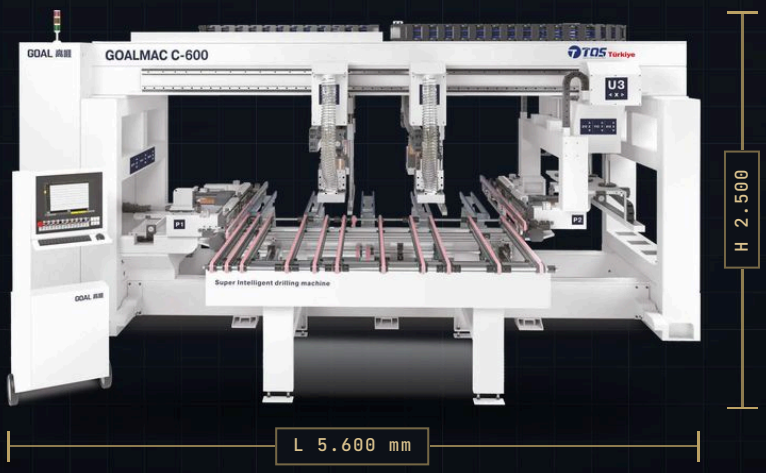

Tam otomatik panel hat delik CNC makinesi. Tek ve çift panel işleme modlarıyla küçük partilerde bile yüksek verimli üretim; altı taraflı, tek seferde, stabil ve hızlı delme.

ÖNE ÇIKANLAR

- ✓ Tek panel ve çift panel işleme modları
- ✓ Küçük partilerde bile yüksek verim
- ✓ Serbest delme işlemleri

ÖZET

İŞLEME UZUNLUĞU	240–2.450 mm
EKSEN HIZI	X/Y 90 · Z 36 m/dk
TOPLAM GÜÇ	39 kW

TEKNİK ÖZELLİKLER

İşleme uzunluğu	240–2.450 mm	İşleme genişliği	Tek panel 50–1.000 mm · çift panel 50–470 mm
Çalışma kalınlığı	9–50 mm	Delme derinliği	40 mm
Yatay CNC matkap seti	2 × (10 × 2)	Dikey CNC matkap grubu	2 × (20 × 4)
Matkap mili sayısı	100	X ekseni hızı	90 m/dk
Y ekseni hızı	90 m/dk	Z ekseni hızı	36 m/dk
Giriş voltajı	380 V / 50 Hz	Toplam güç	39 kW
Ağırlık	5.500 kg	Boyutlar	5.600 L × 3.530 W × 2.500 H mm

DETAYLAR


Tek panel ve çift panel işleme modları.


Küçük partilerde bile yüksek verimli üretim.

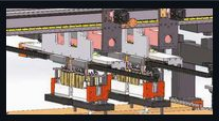
Daha güçlü ve esnek işleme kapasitesi.


Serbest delme işlemleri.

TEKLİF · WOODTECH 2026

Bu makine için WhatsApp'tan teklif isteyin

WhatsApp | Sitede incele ↗

05 / GOALMAC · HAT DELİK SERİSİ

C-1000

Süper Akıllı Delme Makinesi

Tam otomatik CNC hat delik

TAM OTOMATİK

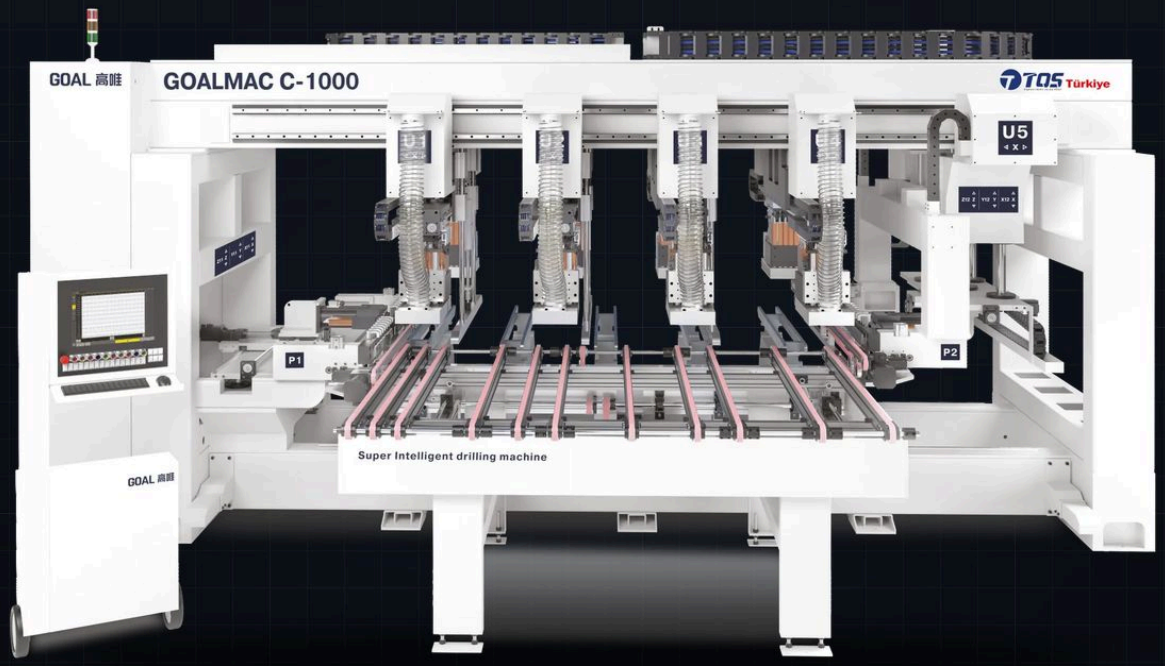

Tam otomatik panel hat delik CNC makinesi. Ayrıntılı teknik föy ve yerleşim önerisi talep üzerine gönderilir.

ÖNE ÇIKANLAR

- ✓ Tam otomatik panel hat delik
- ✓ CNC kontrollü delme

ÖZET

TİP	**CNC hat delik**
BESLEME	**Tam otomatik**
TEKNİK FÖY	**Talep üzerine**

TEKNİK ÖZELLİKLER

Tip	**Tam otomatik panel hat delik CNC makinesi**
Teknik föy	**Talep üzerine gönderilir**

TEKLİF · WOODTECH 2026

Bu makine için WhatsApp'tan teklif isteyin

WhatsApp | Sitede incele ↗

05 / DRILLMAC · HAT DELİK SERİSİ

C-9462AP

Otomatik Beslemeli Dört Taraflı On İki Takımlı Delme Makinesi

264 matkap mili

264 MİL | 13-16 PARÇA/DK

264 mil
Toplam matkap mili

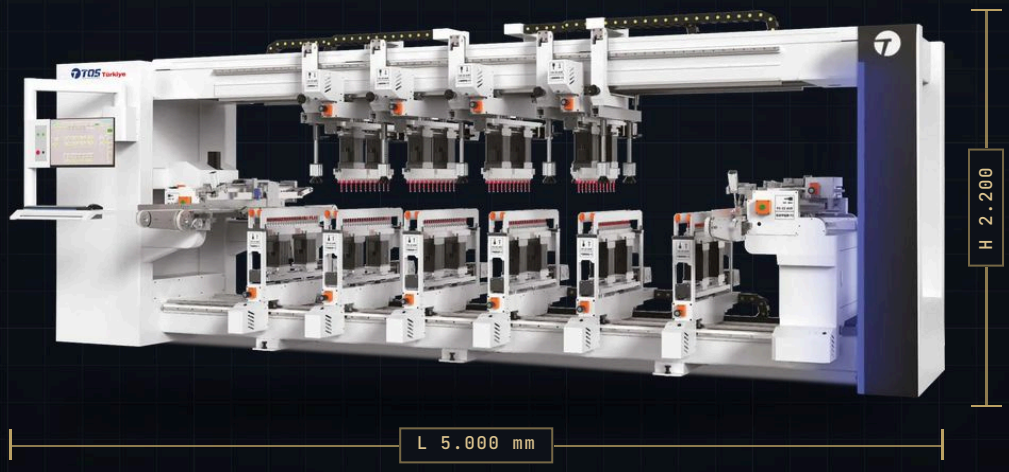

Otomatik besleme, dört taraflı on iki takımlı delme düzeni ve 264 matkap mili ile seri üretimde dakikada 13–16 parça. Delme takımı uluslararası üretim standartlarına uygun çalışır, üç koordinatlı test ile hassasiyet sağlanır.

ÖNE ÇIKANLAR

- ✓ 264 matkap mili
- ✓ Dört taraflı on iki takım
- ✓ Üç koordinatlı test ile hassasiyet

ÖZET

İŞLEME UZUNLUĞU	350–2.450 mm
İŞLEME HIZI	13–16 parça/dk
TOPLAM GÜÇ	37,3 kW

TEKNİK ÖZELLİKLER

İşleme uzunluğu	350–2.450 mm	İşleme kalınlığı	8–40 mm
Dikey delme sırası	4 + 6	Sol-sağ yatay delme sırası	2
Toplam matkap mili	264	Y ekseni delik aralığı	32–672 mm
X ekseni delik aralığı	260–2.450 mm	İşleme hızı	13–16 parça/dk
Toplam güç	37,3 kW	Ağırlık	≈ 4.600 kg
Boyutlar	5.000 L × 2.530 W × 2.200 H mm		

DETAYLAR



Delik takımı yerleşim şeması.



Delme takımı: uluslararası üretim standartlarına uygun çalışır, üç koordinatlı test ile hassasiyet sağlanır.

TEKLİF · WOODTECH 2026

Bu makine için WhatsApp'tan teklif isteyin

WhatsApp | Sitede incele ↗

05 / DRILLMAC · HAT DELİK SERİSİ

C-610AP

CNC Altı Takımlı Delme Makinesi

Bant konveyörlü

132 MİL | 13-16 PARÇA/DK

132 mil
Toplam matkap mili



CNC kontrollü altı takımlı delme düzeni, bant konveyör beslemesi ve 132 matkap mili ile hızlı ve tekrarlanabilir sıralı delme.

ÖNE ÇIKANLAR

- ✓ Dikey ve yatay delik işleme üniteleri
- ✓ Bant konveyör sistemi
- ✓ 132 matkap mili

ÖZET

İŞLEME UZUNLUĞU	260–2.450 mm
İŞLEME HIZI	13–16 parça/dk
TOPLAM GÜÇ	15 kW

TEKNİK ÖZELLİKLER

İşleme uzunluğu	260–2.450 mm	İşleme kalınlığı	8–40 mm
Dikey delme sırası	4	Sol-sağ yatay delme sırası	2
Toplam matkap mili	132	Y ekseni delik aralığı	32–672 mm
X ekseni delik aralığı	260–2.450 mm	İşleme hızı	13–16 parça/dk
Toplam güç	15 kW	Ağırlık	≈ 3.800 kg
Boyutlar	4.600 L × 2.450 W × 1.850 H mm		

DETAYLAR


Dikey delik işleme ünitesi.

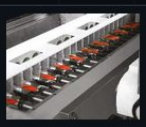
Yatay delik işleme ünitesi.


Bant konveyör sistemi.

TEKLİF · WOODTECH 2026

Bu makine için WhatsApp'tan teklif isteyin

WhatsApp | Sitede incele ↗

05 / TQS · HAT DELİK SERİSİ

TQS-610AM

Yüksek Hızlı Altı Takımlı Delme Makinesi

Tek · çift · üçlü panel

40 PARÇA/DK'YA KADAR | 132 MİL

40 parça/dk
Üçlü panel modunda maks. hız (ops.)



Altı takımlı yüksek hızlı sıralı delme. Tek, çift ve üçlü panel modlarıyla dakikada 40 parçaya kadar işleme; servo kontrollü hassas vidalı mil ile tekrarlanabilir konumlandırma.

ÖNE ÇIKANLAR

- ✓ Tek, çift ve üçlü (ops.) panel modu
- ✓ Servo kontrollü hassas vidalı mil
- ✓ 132 matkap mili

ÖZET

İŞLEME UZUNLUĞU	220–2.400 mm
İŞLEME HIZI	13–40 parça/dk
TOPLAM GÜÇ	15 kW

TEKNİK ÖZELLİKLER

İşleme uzunluğu	220–2.400 mm	İşleme genişliği	Tek 50–670 · çift 50–340 · üçlü 50–132 mm (ops.)
İşleme kalınlığı	8–50 mm	İşleme hızı	13–16 · 20–26 · 36–40 parça/dk
Dikey delme sırası	4	Sol-sağ yatay delme sırası	2
Toplam matkap mili	132	Toplam güç	15 kW
Ağırlık	≈ 2.780 kg	Boyutlar	4.090 L × 2.600 W × 1.630 H mm

DETAYLAR


Delik takımı yerleşim şeması.


Servo kontrollü hassas vidalı mil.

TEKLİF · WOODTECH 2026

Bu makine için WhatsApp'tan teklif isteyin

WhatsApp | Sitede incele ↗

05 / TQS · HAT DELİK SERİSİ

TQS-508AM / 505AM

Yüksek Hızlı Beş Takımlı Delme Makinesi

Otomatik istifleme uyumlu

110 MİL | 12 KW

110 mil
Toplam matkap mili



Beş takımlı yüksek hızlı delme. Otomatik istifleme ve parça transferi seçenekleriyle iş gücünden tasarruf, üç konumlandırma cihazıyla aynı anda üç levha işleme.

ÖNE ÇIKANLAR

- ✓ Otomatik istifleme sistemi
- ✓ Parça transferi ile %25'e kadar verim (ops.)
- ✓ Aynı anda üç levha (ops.)

ÖZET

İŞLEME UZUNLUĞU	220–1.600 mm
İŞLEME HIZI	13–40 parça/dk
TOPLAM GÜÇ	12 kW

TEKNİK ÖZELLİKLER

İşleme uzunluğu	220–1.600 mm	İşleme genişliği	Tek 50–670 · çift 50–340 · üçlü 50–132 mm (ops.)
İşleme kalınlığı	8–50 mm	İşleme hızı	13–16 · 20–26 · 36–40 parça/dk
Dikey delme sırası	3	Sol-sağ yatay delme sırası	2
Toplam matkap mili	110	Toplam güç	12 kW
Ağırlık	≈ 2.450 kg	Boyutlar	2.990 L × 2.600 W × 1.630 H mm

DETAYLAR



Otomatik istifleme sistemi ile iş gücünden tasarruf edin, üretkenliği artırın ve zaman kazanın.



Parça transferi ile iş verimliliği opsiyonel olarak %25'e kadar artırılabilir.



Üç konumlandırma cihazı ile aynı anda üç levha işlenebilir; hız opsiyonel olarak 36–40 parça/dk.

TEKLİF · WOODTECH 2026

Bu makine için WhatsApp'tan teklif isteyin

WhatsApp | Sitede incele ↗

05 / TQS · HAT DELİK SERİSİ

TQS-406AM / 405AM

Yüksek Hızlı Dört Takımlı Delme Makinesi

Kompakt

88 MİL | 9 KW

88 mil
Toplam matkap mili







Dört takımlı, kompakt yüksek hızlı delme. Otomatik istifleme, parça transferi ve üçlü panel seçenekleriyle aynı gövdede daha yüksek kapasite.

ÖNE ÇIKANLAR

- ✓ Dört takım, 88 matkap mili
- ✓ Otomatik istifleme uyumlu
- ✓ Üçlü panel seçeneği

ÖZET

İŞLEME UZUNLUĞU	220–1.600 mm
İŞLEME HIZI	13–40 parça/dk
TOPLAM GÜÇ	9 kW

TEKNİK ÖZELLİKLER

İşleme uzunluğu	220–1.600 mm	İşleme genişliği	Tek 50–670 · çift 50–340 · üçlü 50–132 mm (ops.)
İşleme kalınlığı	8–50 mm	İşleme hızı	13–16 · 20–26 · 36–40 parça/dk
Dikey delme sırası	2	Sol-sağ yatay delme sırası	2
Toplam matkap mili	88	Toplam güç	9 kW
Ağırlık	≈ 2.450 kg	Boyutlar	2.990 L × 2.600 W × 1.630 H mm

DETAYLAR



Otomatik istifleme sistemi ile iş gücünden tasarruf edin, üretkenliği artırın ve zaman kazanın.



Parça transferi ile iş verimliliği opsiyonel olarak %25'e kadar artırılabilir.



Üç konumlandırma cihazı ile aynı anda üç levha işlenebilir; hız opsiyonel olarak 36–40 parça/dk.

TEKLİF · WOODTECH 2026

Bu makine için WhatsApp'tan teklif isteyin

WhatsApp | Sitede incele ↗

OTOMASYON HATLARI

Tek makineden tam otomatik hatta.

Makineler tek başına da, konveyör ve robotlarla birbirine bağlanmış hatlar halinde de çalışır.

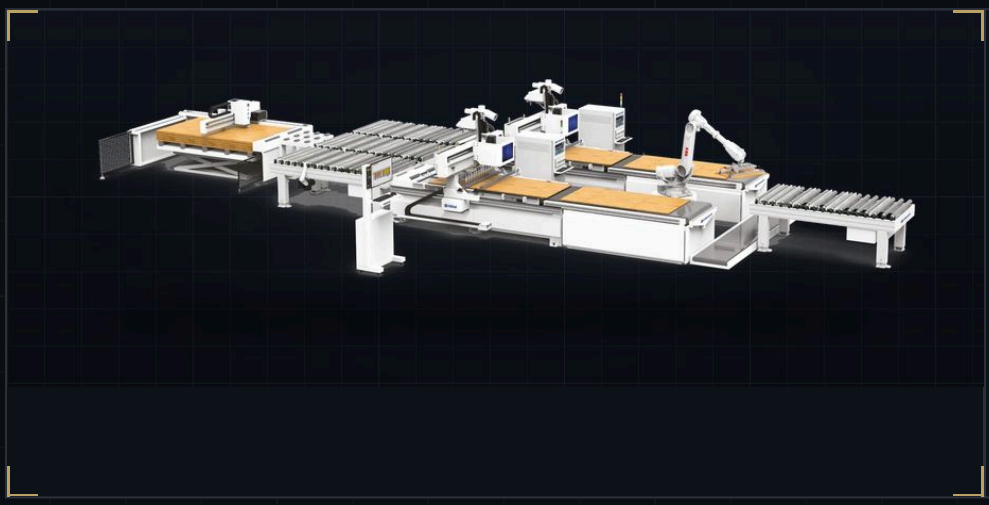

ÖNE ÇIKAN HAT · TN-2409L LINE-2

Akıllı 1-2-2 CNC yerleşim hattı

TN-2409L Line-2 akıllı CNC yerleşim hattı

320

PARÇA/SAAT ÜRETİM VERİMLİLİĞİ



01

DRILLMAC H-812KS × 3

Üç adet altı yüzlü delme merkezinin paralel çalıştığı tam otomatik delme istasyonu.

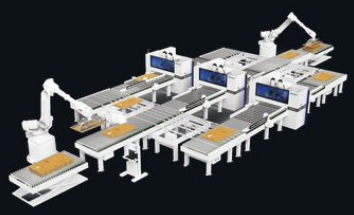

02

DRILLMAC H-612KS Line-3

Robotik yükleme ve boşaltmalı, üç makineli CNC delme hattı.



03

DRILLMAC H-612KS Line-2

İki makinenin paralel çalıştığı, konveyörlü delme hattı.



04

DRILLMAC H-612KS Line-1

Robot kollu, tek makineli kompakt delme hücresi.



05

DRILLMAC H-812K + 808

Altı yüzlü delme ve ek işleme ünitesinin birleştiği hat.



06

Esnek Delme Üretim Hattı

Farklı parça ölçüleri için esnek, otomatik akışlı delme hattı.

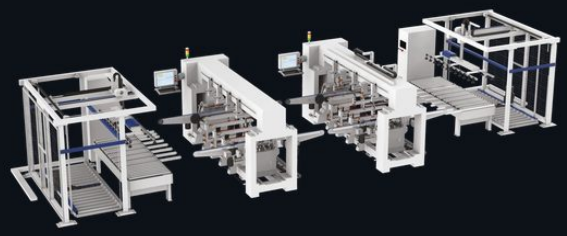

07

CNC Hat Delik Makinesi

Otomatik yükleme ve boşaltma portalleriyle CNC delme hattı.

ÜRETİM VİZYONUMUZ

“Dünya üretim merkezi” anlayışından “akıllı üretim gücü” vizyonuna.

CNC teknolojisiyle endüstrinin yüksek kaliteli dönüşümüne ve gelişimine katkı sağlıyoruz. Makinelerin gövdesinden kesim ünitesine kadar her parça robotik kaynak, otomatik boya, gerilim giderme ve hassas CNC işleme süreçlerinden geçer.


Otomatik robot kaynak


Otomat spreyleme


Gerilme giderme tavı


Büyük ölçülü lazer kesim


CNC frezeleme

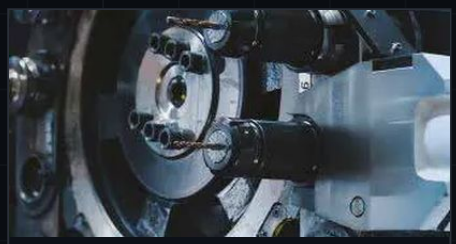
CNC frezeleme

ÖDÜLLER & SERTİFİKALAR

Belgeli kalite, patentli teknoloji.

60+ Patentlenmiş teknoloji sayımız

25+ Kalite yönetim sistemi sertifikası

12+ EU CE sertifikası















SATIŞ SONRASI SERVİS

Makineniz durmasın.

Enba Design garantisi kapsamında kurulumdan revizyona, satış sonrası her adımda hızlı, profesyonel ve sürdürülebilir çözümler.

İnverter tamiri
Sürücü arızalarının tespiti, onarımı ve makinede yeniden devreye alınması.

Makine taşıma ve kurulum
Söküm, nakliye, yerleşim ve ilk çalıştırma tek ekipten.

Makine revizyonları
Yıllanmış makinelerin elden geçirilerek ilk günkü hassasiyetine döndürülmesi.

Agrega bakım ve onarımı
Açılı kafa ve agrega ünitelerinin bakımı, rulman ve dişli yenileme.

Matkap bloğu tamiri
Delme bloklarının sökülmesi, ayarı ve hassas onarımı.

Servo motor servisi
Servo motor ve sürücülerinin arıza tespiti, onarımı ve ayarı.

Elektronik kart onarımı
Kontrol ve güç kartlarında kart seviyesinde arıza giderme.

Düzenli makine bakımı
Planlı bakım ile duruş sürelerini en aza indiren önleyici servis.

MERAK EDİLENLER

Makinenin taşınması ve kurulumunu kim yapıyor?

Söküm, nakliye, yerleşim ve ilk çalıştırma tek ekipten, Enba Design garantisi kapsamında yapılır.

Satış sonrası teknik servis veriyor musunuz?

Evet. İnverter ve servo motor arızalarından matkap bloğu, agrega ve elektronik kart onarımına kadar satış sonrası servisi kendi teknik ekibimizle veriyoruz. Planlı bakımla duruş sürelerini en aza indirmeyi hedefliyoruz.

Eski makinemi yeniden kullanılır hale getirebilir misiniz?

Makine revizyonu hizmetimizle yıllanmış makineler elden geçirilir ve ilk günkü hassasiyetine döndürülür. Makinenizin durumuna göre neler yapılabileceğini birlikte değerlendiririz.

SERVİS HATTI

+90 532 422 43 73

Arıza, bakım ve revizyon talepleriniz için doğrudan servis ekibimize ulaşın.

WhatsApp

REFERANSLARIMIZ

Türkiye'nin dört bir yanında üretimin içindeyiz.

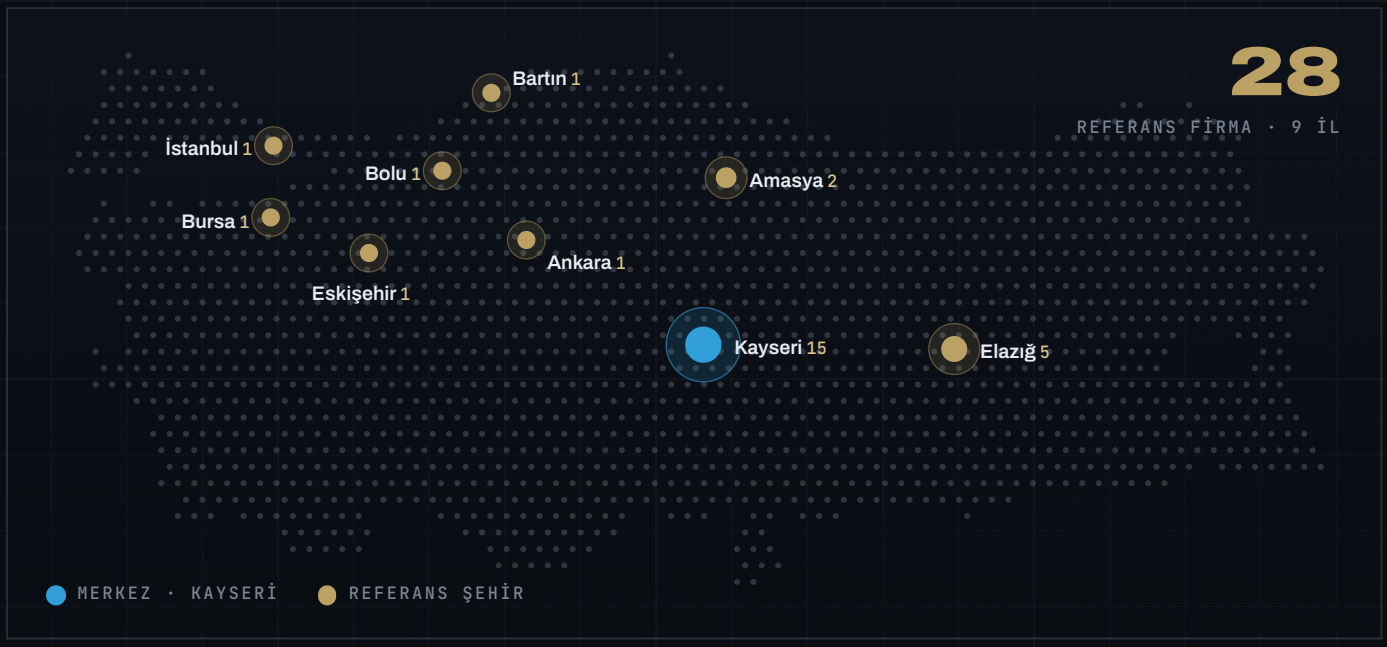

Ceha Büro Mobilya S-380 Bantlama · Q1300 Temizleme	KAYSERİ / MELİKGAZİ	**Saruhan Ahşap A.Ş.** G-055 Bantlama · H-612KS CNC	İSTANBUL / ÜMRANİYE
Marve Mobilya Dekorasyon San. S-335 Bantlama · H-612K CNC	KAYSERİ / MELİKGAZİ	**Dovi Modüler İmalatı** H-612E CNC · S-380 Bantlama	AMASYA / MERKEZ
Ofis Bazaar Büro Mutfak Ban. Mod. Q1300 Temizleme	AMASYA / MERKEZ	**Devaks PVC Mobilya Malz.** H-612KS CNC	KAYSERİ / KOCASİNAN
Uğurlu Ev Donanımları San. H-612KS CNC	KAYSERİ / MELİKGAZİ	**Bal Orman Ürünleri** Q1300 Temizleme	BOLU / MERKEZ
Mesut Tangalay MU-623 · CPCD30 Euro Dizel Forklift	ELAZIĞ / MERKEZ	**Ergül Mobilya** H-612KS CNC · KN-810 Eğri Kenar Bantlama	KAYSERİ / MELİKGAZİ
Manco Mobilya Teks. Orm. Ür. H-612K CNC · S-380 Bantlama	KAYSERİ / HACILAR	**Narinler Mobilya Tic.** S-335 Bantlama	KAYSERİ / HACILAR
Enova Ahşap Boya Mutfak Ban. H-612KS CNC · S-338 Bantlama · G-055 Bantlama	KAYSERİ / HACILAR	**Elza Yapı Mobilya İnşaat** H-612KS CNC · Konveyör · Yükleme Asansörü	ELAZIĞ / MERKEZ
Aca Tasarım Mobilya Yapı G-055 Bantlama	BURSA / OSMANGAZİ	**Gold Kapak** CPCD30 Euro Dizel Forklift	ELAZIĞ / MERKEZ
Gold Banyo Topaloğulları S-380 Bantlama	ANKARA / AKYURT	**Ayteks Yatak Kapitone Teks.** H-612KS CNC	KAYSERİ / MELİKGAZİ
Dekorsan İçmimarlık Mob. Dek. H-612KS CNC	KAYSERİ / KOCASİNAN	**Emirhan Üstüner** H-612K CNC · S-335 Bantlama	ESKİŞEHİR / TEPEBAŞI
BRT Mob. Artmob San. S-335 Bantlama	BARTIN / MERKEZ	**Zenit İnovasyon San. ve Tic.** H-612KS CNC · S-335 Bantlama	KAYSERİ / MELİKGAZİ
Sahabe Ahşap San. ve Tic. H-612K CNC	KAYSERİ / HACILAR	**Kılıç-Say Orman Ürünleri** CPD30 Elektrikli Forklift	ELAZIĞ / MERKEZ
Arşın Reklam Tasarım Baskı San. H-612KSZ CNC · S-380 Ebatlama	KAYSERİ / HACILAR	**Arşın Reklam Tasarım Baskı San.** K-829 Ebatlama · CNC İşleme Merkezi	KAYSERİ / HACILAR
Enba Design Mobilya İnşaat Lazer Kesim · CPCD30 Elektrikli Forklift	ELAZIĞ / MERKEZ	**Öztürk Mobilya** KN-810 Eğri Kenar Bantlama	KAYSERİ / MELİKGAZİ

İLETİŞİM & TEKLİF

Hattınızı birlikte kuralım.

İhtiyacınızı yazın; makine seçimi, yerleşim ve fiyat teklifiyle dönelim.

TELEFON
+90 532 422 43 73

TELEFON
+90 532 130 58 64

WHATSAPP
+90 532 422 43 73

E-POSTA
info@enbatqs.com

WEB
enbatqs.com

ADRES
Anbar Mah. 16. Cad. 58/C
Melikgazi / Kayseri

KAREKODU OKUTUN
WhatsApp'tan yazın

KAREKODU OKUTUN
Siteyi açın

WOODTECH 2026
Fuar alanına yol tarifi

FUARA ÖZEL KATALOG

WOODTECH 2026

22–25 Ekim 2026 · Tüyap Fuar ve Kongre Merkezi, İstanbul

SALON
12

STANT
1205A

ENBATQS

Panel mobilyada akıllı üretim gücü.

SATIŞ · KURULUM · TEKNİK SERVİS

ENBATQS · TQS Türkiye · Görseller ve teknik değerler bilgilendirme amaçlıdır; değişiklik hakkı saklıdır.